消防本部及び消防署等の組織

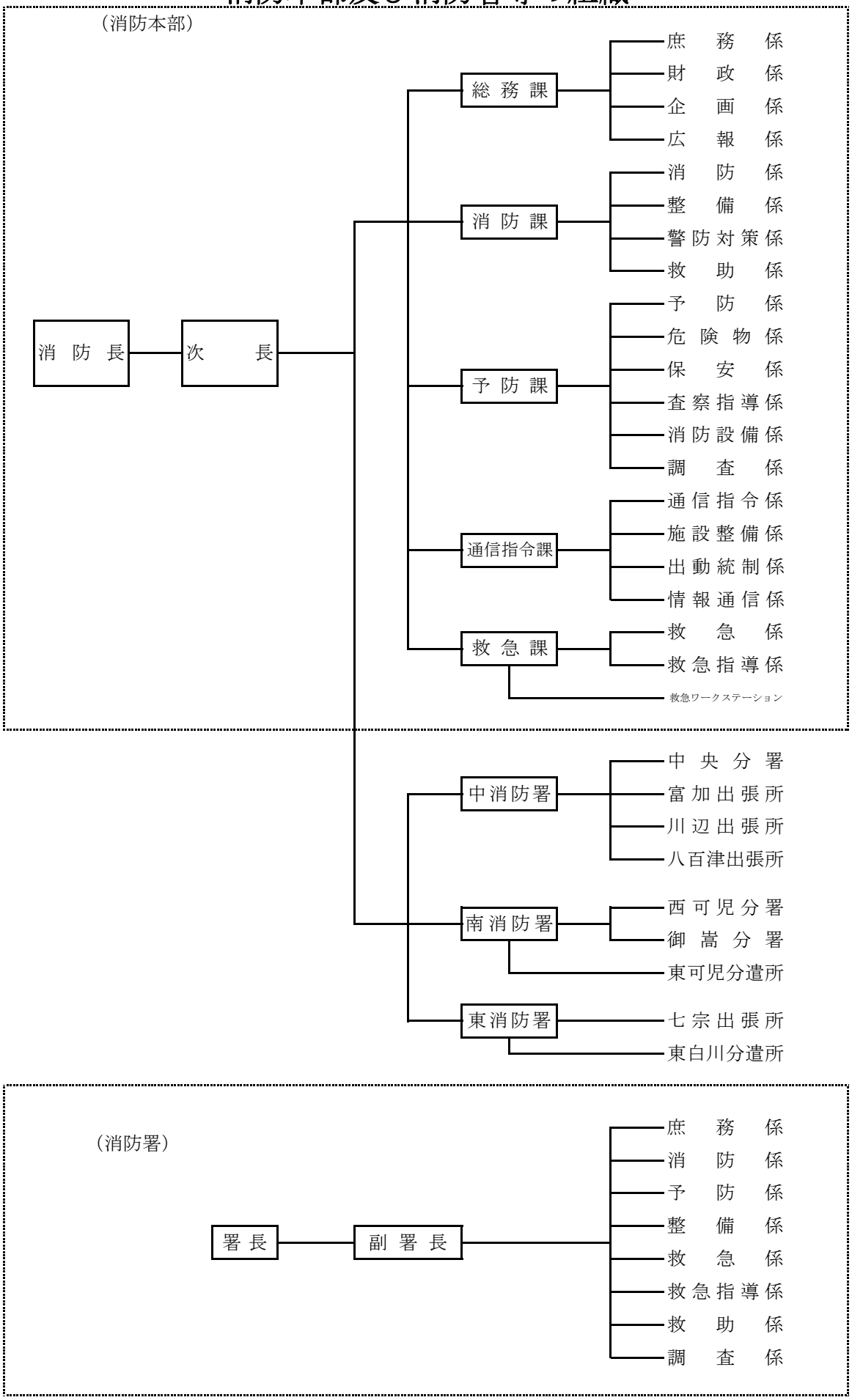

消 防 本 部 事 務 分 掌

総 務 課

庶　務　係

１．公印の保管に関すること。
２．人事に関すること。
３．議会に関すること。
４．表彰に関すること。
５．条例、規則、規程及び例規に関すること。
６．情報公開制度に関すること。
７．個人情報保護に関すること。
８．行政不服審査に関すること。
９．文書の収受、発送及び保存に関すること。
１０．給与の支払及び所得税の源泉徴収に関すること。
１１．職員の研修及び福利厚生に関すること。
１２．職員の貸与品に関すること。
１３．職員の共済組合、退職手当組合及び公務災害補償に関すること。
１４．各課、係、消防署、分署及び出張所との連絡調整に関すること。
１５．消防長会に関すること。
１６．消防長のスケジュール管理に関すること。
１７．その他他の課、係等に属さないこと。

財　政　係

１．予算の編成執行管理に関すること。
２．入札及び契約に関すること。
３．物品の調達及び保管に関すること。
４．施設の工事及び修繕に関すること。
５．財産の維持管理に関すること。
６．寄贈及び寄附に関すること。
７．決算に関すること。
８．公会計に関すること。
９．監査に関すること。

企　画　係

１．消防行政の政策立案に関すること。
２．重要な事務事業の企画及び進行状況の把握に関すること。
３．関係機関との調整に関すること。
４．消防行政に係る情報の収集及び分析に関すること。

広　報　係

１．消防行政の啓発及び広報活動に関すること。
２．広報紙、年報及びホームページ等の情報発信に関すること。
３．情報通信ネットワーク及びコンピュータ機器等の運用並び
　にシステム維持管理に関すること。
４．公有財産等の保険に関すること。

消 防 課

消　防　係

１．消防に関する施策の推進、調査、研究及び調整に関すること。
２．警防に関する教養、訓練及び安全管理に関すること。
３．防災関係機関との連絡調整に関すること。
４．緊急消防援助隊及び消防相互応援に関すること。
５．消防団との連絡調整に関すること。
６．災害統計に関すること。
７．その他他の係に属さないこと。

警防対策係

１．風水害及び震災対策に関すること。
２．大規模災害等の情報収集、警防計画及び研究に関すること。
３．受援体制に関すること。

整　備　係

１．車両及び機械器具の整備保全に関すること。
２．車両の運行管理に関すること。
３．消防機械器具の配置、保守管理及び機能維持に関すること。
４．高圧ガス製造に関すること。

救　助　係

１．救助の企画調整に関すること。
２．救助の教養訓練に関すること。
３．救助の車両装備及び資機材に関すること。
４．救助統計に関すること。

予 防 課

予　防　係

1．火災予防対策の企画及び調整に関すること。
2．防火管理者の講習及び指導に関すること。
3．幼年、少年消防クラブ及び女性防火クラブに関すること。
4．火災警報に関すること。
5．住宅防火対策の普及に関すること。
6．その他他の係に属さないこと。

危 険 物 係

1．危険物の規制及び指導に関すること。
2．危険物製造所等の許可、認可、届出及び検査に関すること。
3．危険物製造所等の査察及び消防法令違反の処理に関すること。
4．危険物取扱者に関すること。
5．危険物の災害調査及び研究に関すること。
6．少量危険物及び指定可燃物等の規制に関すること。

保　安　係

1．高圧ガス保安法(昭和26年法律第204号)に関すること。
2．ガス事業法(昭和29年法律第51号)に関すること。
3．液化石油ガスの保安の確保及び取引の適正化に関する法律(昭和42年法律第149号)に関すること。
4．火薬類取締法(昭和25年法律第149号)に関すること。
5．ガス・火薬類の災害調査及び研究に関すること。

査察指導係

1．防火対象物の査察の推進に関すること。
2．消防法令違反の処理の推進に関すること。

消防設備係

1．建築確認及び許可の同意に関すること。
2．消防用設備等の設置指導及び検査に関すること。

調　査　係

1．火災の調査、報告及び統計に関すること。
2．その他の災害統計に関すること。

通信指令課

通信指令係

1．消防通信業務に関すること。
2．消防無線に関すること。
3．一斉指令に関すること。
4．各種統計に関すること。
5．個人情報を含むデータの入力及び調整に関すること。
6．岐阜県防災航空隊及び岐阜県ドクターヘリの要請に関すること。

施設整備係

1．通信指令施設の運営管理に関すること。
2．消防情報共有システムの構築及び維持管理に関すること。

出動統制係

1．災害出動計画に関すること。

情報通信係

1．岐阜県被害情報集約システムに関すること。
2．岐阜県災害・救急医療情報システムに関すること。
3．岐阜県防災情報通信システムに関すること。
4．気象情報に関すること。

救急課

救　急　係

1．救急の企画調整に関すること。
2．救急隊員の教養訓練に関すること。
3．応急手当の普及啓発活動に関すること。
4．救急の車両装備及び資器材に関すること。
5．救急統計に関すること。

救急指導係

1．救急救命士の養成、教育及び指導に関すること。
2．医療機関その他関係機関との連絡調整に関すること。

消 防 署 事 務 分 掌

庶 務 係
　１．令達予算の経理に関すること。
　　（予算の収支報告、支払い関係書類の整理）
　２．署文書の収受及び保存に関すること。
　３．署公印の管守に関すること。
　４．職員の福利、厚生、研修に関すること。
　５．職員の服務規律に関すること。（勤務割、休暇等）
　６．貸与備品器具等の保守管理に関すること。
　７．その他他の係に属さない事項及び消防本部から命ぜられた事項

消 防 係
　１．水火災、その他の災害の警戒及び防ぎょに関すること。
　２．消防通信の運用に関すること。
　３．職員の教養訓練の実施に関すること。
　４．消防水利の調査に関すること。
　５．消防団の訓練指導及び連絡調整に関すること。
　６．気象情報に関すること。
　７．その他消防本部から命ぜられた事項

予 防 係
　１．火災予防思想の普及啓蒙に関すること。
　２．防火管理者の講習及び育成指導に関すること。
　３．消防用設備等の検査及び維持管理の指導に関すること。
　４．防火対象物の査察の計画、実施及び指導に関すること。
　５．消防法令違反の処理及び是正に関すること。
　６．少量危険物及び指定可燃物等の規制及び指導に関すること。
　７．消防広報活動に関すること。
　８．住宅防火対策の推進に関すること。
　９．その他消防本部から命ぜられた事項

整 備 係
　１．車両及び機械器具の保守管理に関すること。
　２．高圧ガス製造に関すること。
　３．車両の運行管理に関すること。
　４．その他消防本部から命ぜられた事項

救 急 係
　１．救急業務に関すること。
　２．救急隊員の教養訓練に関すること。
　３．応急手当の普及啓発活動に関すること。
　４．救急資器材の保守管理に関すること。
　５．その他消防本部から命ぜられた事項

救急指導係
　１．救急救命士の教育及び指導に関すること。
　２．救急指導に関すること。
　３．その他消防本部から命ぜられた事項

救 助 係
　１．救助活動に関すること。
　２．救助の教養訓練に関すること。
　３．救助資機材の保守管理に関すること。
　４．その他消防本部から命ぜられた事項

調 査 係
　１．火災の調査に関すること。
　２．火災の原因、損害額の調査及び報告に関すること。
　３．火災の統計に関すること。
　４．その他の災害統計等に関すること。
　５．その他消防本部から命ぜられた事項

分署及び出張所事務分掌

庶 務 係

１．文書の収受及び保存に関すること。
２．職員の福利、厚生、研修に関すること。
３．職員の服務規律に関すること。（勤務割、休暇等）
４．貸与備品器具等の保守管理に関すること。
５．その他他の係に属さない事項及び消防本部又は消防署から命ぜられた事項

消 防 係

１．水火災、その他の災害の警戒及び防ぎょに関すること。
２．消防通信の運用に関すること。
３．職員の教養訓練の実施に関すること。
４．消防水利の調査に関すること。
５．消防団の訓練指導及び連絡調整に関すること。
６．気象情報に関すること。
７．救助活動に関すること。
８．救助資機材の保守管理に関すること。
９．その他消防本部又は消防署から命ぜられた事項

予 防 係

１．火災予防思想の普及啓蒙に関すること。
２．防火管理者の講習及び育成指導に関すること。
３．消防用設備等の検査及び維持管理の指導に関すること。
４．防火対象物の査察の計画、実施及び指導に関すること。
５．消防法令違反の処理及び是正に関すること。
６．少量危険物及び指定可燃物等の規制及び指導に関すること。
７．消防広報活動に関すること。
８．住宅防火対策の推進に関すること。
９．その他消防本部又は消防署から命ぜられた事項

整 備 係

１．車両及び機械器具の保守管理に関すること。
２．車両の運行管理に関すること。
３．その他消防本部又は消防署から命ぜられた事項

救 急 係

１．救急業務に関すること。
２．救急隊員の教養訓練に関すること。
３．救急指導に関すること。
４．応急手当の普及啓発活動に関すること。
５．救急資器材の保守管理に関すること。
６．その他消防本部又は消防署から命ぜられた事項

調 査 係

１．火災の調査に関すること。
２．火災の原因、損害額の調査及び報告に関すること。
３．火災の統計に関すること。
４．その他の災害統計等に関すること。
５．その他消防本部から命ぜられた事項

階 級 別 勤 続 年 数 表

令和5年4月1日現在

年数＼階級別	消防正監	消防監	消防司令長	消防司令	消防司令補	消防士長	消防副士長	消防士	事務職員	合計
1 年未満			1					13		14
1 年以上 2年未満								13		13
2 年以上 3年未満							7	5		12
3 年以上 4年未満							6	9		15
4 年以上 5年未満						2	2	6		10
5 年以上 6年未満						3	7			10
6 年以上 7年未満						1	4			5
7 年以上 8年未満						3	3			6
8 年以上 9年未満						3	3			6
9 年以上10年未満					2	4				6
10 年以上11年未満					6	3				9
11 年以上12年未満					3	2				5
12 年以上13年未満					3	2				5
13 年以上14年未満					3	4			1	8
14 年以上15年未満					10					10
15 年以上16年未満					7					7
16 年以上17年未満					8					8
17 年以上18年未満					6					6
18 年以上19年未満					6					6
19 年以上20年未満					6					6
20 年以上21年未満					8					8
21 年以上22年未満					5					5
22 年以上23年未満				2	5					7
23 年以上24年未満					3					3
24 年以上25年未満				4	4					8
25 年以上26年未満										
26 年以上27年未満										
27 年以上28年未満			2		4					6
28 年以上29年未満			1	3	5					9
29 年以上30年未満				3	3					6
30 年以上31年未満			1	1	4					6
31 年以上32年未満			1		2					3
32 年以上33年未満			1	1	4					6
33 年以上34年未満			2	2						4
34 年以上35年未満			3		1					4
35 年以上36年未満			1	3						4
36 年以上37年未満			2							2
37 年以上38年未満	1		1							2
38 年以上39年未満										
39 年以上40年未満										
40 年以上		3	13	2	8					26
合　計	1	3	29	21	116	27	32	46	1	276
平　均	37.0	40.3	35.1	29.9	21.1	8.8	4.5	1.6	13.0	17.1

階　級　別　年　令　表

令和5年4月1日現在

階級別 / 年令別	消防正監	消防監	消防司令長	消防司令	消防司令補	消防士長	消防副士長	消防士	事務職員	合計
２０才未満								5		5
２０～２５才							19	37		56
２６～３０才						16	13	4		33
３１～３５才					26	9				35
３６～４０才					35	2				37
４１～４５才				1	27					28
４６～５０才			5	11	16					32
５１～５５才	1		11	7	4				1	24
５６才以上		3	13	2	8					26
合　　計	1	3	29	21	116	27	32	46	1	276
平均年齢	55.0	58.3	54.9	50.0	41.8	30.2	25.4	22.0	54.0	37.7

所属・階級別人員配置状況

令和5年4月1日現在

階級別 / 所属別	消防正監	消防監	消防司令長	消防司令	消防司令補	消防士長	消防副士長	消防士	事務職員	合計
消防本部	1	1	12	5	19	2			1	41
中消防署		1	4	3	20	4	6	10		48
中央分署			1	1	9	2	2	3		18
富加出張所			1	1	4	1	1	3		11
川辺出張所			1	1	4	1	1	3		11
八百津出張所			1	1	4	1	1	3		11
南消防署		1	4	3	24	7	10	12		61
西可児分署			1	1	9	2	2	3		18
御嵩分署			1	1	9	2	2	3		18
東消防署			2	3	10	4	6	3		28
七宗出張所			1	1	4	1	1	3		11
合　　計	1	3	29	21	116	27	32	46	1	276

消防職員教養実施状況（派遣人員）

令和4年度

機関		階級別	消防正監	消防監	消防司令長	消防司令	消防司令補	消防士長	消防副士長	消防士	合計
消防大学校	総合教育	幹部科				1					1
		上級幹部科									
		新任消防長・学校長科									
	専科教育	警防科									
		救助科					1				1
		救急科									
		予防科									
		危険物科									
		火災調査科									
		新任教官科					1				1
	実	緊急消防援助隊教育科指揮隊長コース									
県消防学校		幹部教育					4				4
		専科教育					4		1	12	17
		特別教育				2	18	5	1		26
		初任教育								12	12
救急救命士							1	2			3

表　彰　状　況　（回 数）

令和4年度

区分	階級別	消防正監	消防監	消防司令長	消防司令	消防司令補	消防士長	消防副士長	消防士	事務職員	合計
消防庁長官表彰											
全国消防協会会長表彰											
全国消防長会会長表彰				1	1	4					6
岐阜県知事表彰				1	1	11					13
岐阜県消防協会会長表彰						1					1
岐阜県消防長会会長表彰											
管理者・２０年勤続表彰											
消防長・優良消防職員表彰								1			1
岐阜県町村長会会長表彰				2							2

消防職員資格取得状況

令和5年4月1日現在

資格等 ＼ 階級別		消防正監	消防監	消防司令長	消防司令	消防司令補	消防士長	消防副士長	消防士	事務職員	合計
自動車運転免許	普通							3	34		37
	準中型							1	3		4
	中型			1		1				1	3
	大型	1	3	28	21	115	27	28	9		232
陸上特殊無線技士		1	3	28	21	116	27	32	33		261
衛生管理者				5	3	29	2				39
小型移動式クレーン講習		1	1	20	15	78	19	16	4		154
玉掛技能講習		1		16	14	76	19	14	5		145
ガス溶接技能講習				6	8	40	13	7	4		78
小型船舶操縦士	船舶２級		1	11	8	49	13	8	2		92
	船舶２級限定			3	1	7					11
	船舶２級湖川	1	1	5	2	2	1				12
潜水士				12	7	62	20	19	2		122
第２種酸素欠乏危険作業				10	11	34	6	5	1		67
特定化学物質作業主任者			2	9	4	9	2				26
足場組立作業主任者				1	2	2	1	1			7
劇物毒物取扱責任者				1		4					5
予防技術検定資格者				2	7	46	12	7	1		75
危険物取扱者	甲		1		1	2					4
	乙一	1		1	3	10	1	2	1		19
	乙二	1		2	2	11	1	1			18
	乙三	1		1	3	8	1	1			15
	乙四	1	2	15	12	95	27	32	28		212
	乙五	1		1	3	6	1	1			13
	乙六	1		1	2	11	1	2			18
	丙			4	4	3			1		12
消防設備士	乙四				3	7		1			11
	乙五					4					4
	乙六			1	4	11	1	1	2		20
	乙七					1					1
救急救命士			2	8	5	48	14	12	6		95
救急Ⅱ課程		1	3	27	14	22					67
救急Ⅰ課程		1	3	28	14	28					74
救急科（標準課程）					7	79	9	9	4		108
JPTECインストラクター				7	5	32	1				45
JPTECプロバイダー				5	11	78	26	23	10		153
PSLS			3	17	17	91	21	9	9		167
MCLS				5	1	35	6	4	1		52

（注）自動車運転免許の準中型には５ｔ限定、中型には８ｔ限定をそれぞれ含みます。

車 両 配 置 状 況

令和5年4月1日現在

区分＼署所別	合計	消防本部	救急ワークステーション	中消防署	中消防署中央分署	中消防署富加出張所	中消防署川辺出張所	中消防署八百津出張所	南消防署	南消防署東可児分遣所	南消防署西可児分署	南消防署御嵩分署	東消防署	東消防署東白川分遣所	東消防署七宗出張所
合計	67	6	1	14	4	3	3	3	14	2	3	3	6	2	3
指令車	4			1	1				1				1		
指揮車	2			1					1						
はしご付消防自動車	1			1											
屈折はしご付消防自動車	1								1						
水槽付消防ポンプ自動車	12			1	1	1	1	1	1	1	1	1	1	1	1
非常用水槽付消防ポンプ自動車	1			1											
水槽車	2			1					1						
化学消防車	1								1						
救助工作車	2			1					1						
高規格救急自動車	14		1	1	1	1	1	1	2	1	1	1	1	1	1
非常用高規格救急自動車	1	1													
広報車	9			1		1	1	1	1		1	1	1		1
本部連絡車	1	1													
連絡車	2	1			1										
査察車	5	2		1					1				1		
人員搬送車	2	1							1						
軽トラック	2			1					1						
資機材搬送車	3			1					1				1		
人員輸送車	1			1											
拠点機能形成車	1			1											

消防車両詳細一覧表

令和5年4月1日現在

種別／所属	自動車種別	自動車番号	車名	年式	無線機	経過年数	ポンプ会社名	ポンプ級別	ポンプ型式	タンク容量等
消防本部	本部連絡車	岐阜504 さ 7317	トヨタ	R 4		1				
	連絡車	岐阜503 ま 9121	スズキ	R 1		4				
	査察車	岐阜503 ぬ 9102	スバル	H 29		6				
	査察車	岐阜480 か 892	スバル	H 19		16				
	人員搬送車	岐阜301 ち 3636	トヨタ	H 19		16				
	非常用高規格救急自動車	岐阜800 せ 5213	トヨタ	H 24	○	11				
救W 急S	高規格救急自動車	岐阜800 せ 7476	トヨタ	H 26	○	9				
消防署	指令車	岐阜831 ね 119	三菱	H 16	○	19				
	指揮車（支援車Ⅳ型）	岐阜800 せ 8981	トヨタ	H 28	○	7				
	水槽付消防ポンプ自動車	岐阜800 は 2877	日野	R 2	○	3	日本機械	A2	タービン	2,000リットル
	非常用水槽付消防ポンプ自動車	岐阜800 は 3011	日野	R 3	○	2	モリタ	A2	ボリュートポンプ	2,000リットル
	水槽車	岐阜800 は 2337	日野	H 27	○	8	日本機械	A1	タービン	10,000リットル
	はしご付消防自動車	岐阜800 は 2967	日野	R 2	○	3				35m
	高規格救急自動車	岐阜800 そ 1969	トヨタ	H 30	○	5				
	救助工作車	岐阜800 は 551	日野	H 15	○	20				Ⅱ型
	資機材搬送車	岐阜800 せ 9971	日野	H 29	○	6				
	広報車	岐阜880 あ 1885	ダイハツ	H 29	○	6				
	人員輸送車	岐阜800 そ 2221	トヨタ	H 31	○	4				定員20人
	拠点機能形成車	岐阜800 は 2879	いすゞ	R 2	○	3				
	査察車	岐阜480 か 891	スバル	H 19	○	16				
	軽トラック	岐阜480 た 9917	スズキ	H 26		9				
中央分署	高規格救急自動車	岐阜800 そ 3390	トヨタ	R 2	○	3				
	水槽付消防ポンプ自動車	岐阜800 は 1922	日野	H 23	○	12	日本機械	A2	タービン	2,000リットル
	指令車	岐阜800 せ 9786	三菱	H 28	○	7				
	連絡車	岐阜480 つ 7315	スズキ	H 27		8				
富加出張所	高規格救急自動車	岐阜800 そ 910	トヨタ	H 29	○	6				
	水槽付消防ポンプ自動車	岐阜800 は 2755	日野	H 31	○	4	日本機械	A2	タービン	2,000リットル
	広報車	岐阜880 あ 1623	ダイハツ	H 27	○	8				
川辺出張所	高規格救急自動車	岐阜800 そ 909	トヨタ	H 29	○	6				
	水槽付消防ポンプ自動車	岐阜800 は 2422	日野	H 27	○	8	日本機械	A2	タービン	2,000リットル
	広報車	岐阜880 あ 1774	ダイハツ	H 28	○	7				
八百津出張所	高規格救急自動車	岐阜800 せ 6189	トヨタ	H 25	○	10				
	水槽付消防ポンプ自動車	岐阜800 は 2206	日野	H 26	○	9	日本機械	A2	タービン	1,800リットル
	広報車	岐阜880 あ 1355	ダイハツ	H 25	○	10				

種別 / 所属	自動車種別	自動車番号	車名	年式	無線機	経過年数	ポンプ会社名	ポンプ級別	ポンプ型式	タンク容量等
南消防署	指令車	岐阜800 す 2083	三菱	H 16	○	19				
	指揮車（支援車Ⅳ型）	岐阜800 せ 7782	トヨタ	H 27	○	8				
	広報車	岐阜880 あ 923	三菱	H 23	○	12				
	査察車	岐阜480 く 6672	三菱	H 21	○	14				
	高規格救急自動車１	岐阜800 そ 5188	トヨタ	R 3	○	2				
	高規格救急自動車２	岐阜800 せ 9494	トヨタ	H 28	○	7				
	水槽付消防ポンプ自動車	岐阜800 は 1834	日野	H 22	○	13	日本機械	A2	タービン	2,000ﾘｯﾄﾙ
	化学消防車	岐阜800 は 2057	日野	H 25	○	10	日本機械	A2	タービン	薬液500ﾘｯﾄﾙ 水1,500ﾘｯﾄﾙ
	水槽車	岐阜800 は 2185	日野	H 26	○	9	日本機械	A1	タービン	10,000ﾘｯﾄﾙ
	屈折はしご付消防自動車	岐阜800 は 2157	日野	H 25	○	10				25m
	救助工作車	岐阜800 は 2656	日野	H 30	○	5				Ⅱ型
	資機材搬送車	岐阜800 せ 1787	日野	H 21	○	14				
	人員搬送車	岐阜301 と 7225	トヨタ	H 20		15				
	軽トラック	岐阜41 ま 6689	ダイハツ	H 14		21				
東可児分遣所	高規格救急自動車	岐阜800 せ 8494	トヨタ	H 27	○	8				
	水槽付消防ポンプ自動車	岐阜800 は 2665	日野	H 30	○	5	日本機械	A2	タービン	2,000ﾘｯﾄﾙ
西可児分署	高規格救急自動車	岐阜800 そ 1976	トヨタ	H 30	○	5				
	水槽付消防ポンプ自動車	岐阜800 は 1311	日野	H 18	○	17	日本機械	A2	タービン	2,000ﾘｯﾄﾙ
	広報車	岐阜800 そ 3299	ダイハツ	R 2	○	3				
御嵩分署	高規格救急自動車	岐阜800 せ 8493	トヨタ	H 27	○	8				
	水槽付消防ポンプ自動車	岐阜800 は 2296	日野	H 27	○	8	日本機械	A2	タービン	1,800ﾘｯﾄﾙ
	広報車	岐阜800 そ 5369	トヨタ	R 3	○	2				
東消防署	指令車	岐阜800 さ 2884	トヨタ	H 12	○	23				
	広報車	岐阜800 せ 1393	トヨタ	H 21	○	14				
	高規格救急自動車	岐阜800 そ 6510	トヨタ	R 5	○	0				
	水槽付消防ポンプ自動車	岐阜800 は 1921	日野	H 23	○	12	日本機械	A2	タービン	2,000ﾘｯﾄﾙ
	資機材搬送車	岐阜800 さ 8690	イスズ	H 14	○	21				
	査察車	岐阜480 せ 9944	三菱	H 24	○	11				
東白川分遣所	高規格救急自動車	岐阜800 そ 4066	トヨタ	R 2	○	3				
	水槽付消防ポンプ自動車	岐阜800 は 3008	日野	R 3	○	2	モリタ	A2	ボリュートポンプ	2,000ﾘｯﾄﾙ
七宗出張所	高規格救急自動車	岐阜800 せ 9493	トヨタ	H 28	○	7				
	水槽付消防ポンプ自動車	岐阜800 は 2055	日野	H 25	○	10	日本機械	A2	タービン	1,800ﾘｯﾄﾙ
	広報車	岐阜880 あ 1898	ダイハツ	H 29	○	6				

消防資機材等配置状況

令和5年4月1日現在

区分＼署所別	合計	消防本部	救急ワークステーション	中消防署	中消防署中央分署	中消防署富加出張所	中消防署川辺出張所	中消防署八百津出張所	南消防署	南消防署東可児分遣所	南消防署西可児分署	南消防署御嵩分署	東消防署	東消防署東白川分遣所	東消防署七宗出張所
消防用ホース（６５㎜）	576			99	38	33	44	38	99	26	38	39	56	27	39
消防用ホース（５０㎜）	685			87	53	49	47	52	109	39	49	48	59	45	48
空気ボンベ	307	22		78	15	13	13	13	85		15	14	25		14
酸素ボンベ	270		60		19	15	15	15	58		18	20	35		15
空気呼吸器	101			22	6	5	6	5	26	3	5	8	7	3	5
酸素呼吸器	8			5					3						
三連はしご	16			3	1	1	1	1	3	1	1	1	1	1	1
移動式空気圧縮機	2			1					1						
エンジンカッター	17			3	1	1	1	1	3	1	1	1	2	1	1
チェンソー	19	1		2	1	1	1	2	3	1	1	1	3	1	1
ハイジャッキ	10			3		1	1	1	1		1		1		1
ガス溶断器	2			1					1						
電気溶接機	2			1					1						
酸素溶接機	2			1					1						
ガレージジャッキ	22			3	1	2	2	2	2	1	2	2	2	1	2
発電機	30	2		7	2	1	1	1	7	1	2	1	3	1	1
山林火災用分岐管	4			1				1					1		1
除細動器	26	2	1	2	2	2	2	2	3	1	2	2	2	1	2
バックボード	44	1	3	4	3	3	3	3	7	2	3	3	4	2	3
自動式心マッサージ器	3							1				1	1		
送排風機	2			1					1						
ハーフボード	2								1	1					
バスケットストレッチャー	5			2					2				1		
大型油圧救助器具	3			1					1				1		
救命索発射銃	3			1					1				1		
エアーテント	6			4					1				1		

区分＼署所別	合計	消防本部	救急ワークステーション	中消防署	中消防署中央分署	中消防署富加出張所	中消防署川辺出張所	中消防署八百津出張所	南消防署	南消防署東可児分遣所	南消防署西可児分署	南消防署御嵩分署	東消防署	東消防署東白川分遣所	東消防署七宗出張所
地中音響探査装置	1								1						
熱画像直視装置	9			2	1	1	1		2			1	1		
画像探索機	2			1					1						
夜間用暗視装置	1								1						
救助訓練用人形	11			3	1				3		1	1	2		
防毒マスク	66		2	13	4	4	4	4	13	3	4	4	4	3	4
放射線防護服	8			2					6						
化学防護服（陽圧式）	6								6						
耐熱服	2								2						
複合型ガス検知器	15		1	2	1	1	1	1	2	1	1	1	1	1	1
放射線測定器	44	13		11					13				7		
生物剤検知器	1								1						
化学剤検知器	2								2						
除染シャワーシステム	2			2											
可搬式ウインチ	20			3	1	1	1	1	5	1	1	1	3	1	1
マット型空気ジャッキ	3			1					1				1		
空気式救助マット	2			1					1						
エアーツール	3			1					1				1		
レスキューフレーム	2			1					1						
マンホール救助器具	3			1					1				1		
救命ボート	3			1					1				1		
船外機	3			1					1				1		
潜水器具	16	16													
水中スクーター	1	1													
無人航空機	2			1					1						

消防相互応援協定等締結状況

令和5年4月1日現在

締結年月日	相手側	内容
昭和48年 3月 1日 昭和62年 2月28日 改正 平成30年10月 1日 改正	多治見市	消防業務 救急業務
昭和49年 3月 1日 平成30年 3月30日 改正	犬山市	消防業務 救急業務
昭和51年 8月17日 平成30年11月 1日 改正	瑞浪市	消防業務 救急業務
昭和54年 3月28日	航空自衛隊岐阜基地司令	航空事故に伴う災害発生時の連絡調整
昭和54年12月26日 平成30年 3月29日 改正	中濃消防組合	消防業務 救急業務
昭和56年10月 1日 平成30年 3月30日 改正	下呂市	消防業務 救急業務
昭和57年10月 1日 平成30年 3月29日 改正	恵那市	消防業務 救急業務
昭和57年10月 1日 平成30年 3月29日 改正	中津川市	消防業務 救急業務
昭和58年 1月28日 平成30年 3月29日 改正	土岐市	消防業務 救急業務
昭和58年 3月15日 平成30年 7月 1日 改正	各務原市	消防業務 救急業務
昭和61年 9月13日	郡上広域行政事務組合 中濃消防組合	危険物漏油処理資器材
平成 9年 7月14日	加茂医師会 可児医師会	災害医療救護活動
平成18年 4月 5日	岐阜県エルピーガス協会 可茂支部	災害時における エルピーガスの供給
平成18年 4月 5日	岐阜県石油商業組合 可児支部・加茂支部	災害時における 石油類燃料の供給
平成21年 3月 1日	岐阜市・大垣市・高山市・多治見市・関市・中津川市・美濃市・瑞浪市・羽島市・恵那市・美濃加茂市・土岐市・各務原市・可児市・飛騨市・郡上市・岐南町・笠松町・養老町・関ヶ原町・安八町・富加町・川辺町・八百津町・御嵩町・白川村・大垣消防組合・中濃消防組合・羽島郡広域連合・不破消防組合	岐阜県内の高速道路等に伴う 消防・救急業務
平成21年 3月31日	木曽川右岸用水 土地改良区連合	農業用水施設の 緊急水利使用
平成23年 2月 9日	岐阜県 国立大学法人岐阜大学医学部附属病院 岐阜県下22消防本部	岐阜県ドクターヘリ業務
平成29年 4月 1日	岐阜県内市町村 消防本部	岐阜県消防相互応援協定
平成31年 1月 1日	岐阜県知事・市町村 消防本部	岐阜県防災ヘリコプター
令和元年 6月12日	日本郵便株式会社 美濃加茂郵便局	熱中症予防広報の連携

消防相互応援協定等締結状況

令和5年4月1日現在

締結年月日	相手側	内容
令和 2年 6月23日	日本郵便株式会社 可児郵便局	熱中症予防広報の連携
令和 2年 9月10日	岐阜県中濃生コンクリート協同組合 株式会社カネサン ライン生コン株式会社 白川生コン協業組合	災害時における 消防用水等の確保
令和 2年 9月18日	株式会社ニューオーエス	浸水時における 施設の一時使用
令和 4年 9月20日	岐阜県立加茂高等学校	災害時等における 施設使用の協力