カセットこんろ・スプレー缶の取扱いに注意！！

カセットこんろの誤った使用により、カセットボンベが爆発し、受傷することがあります。カセットこんろを使用する際は、次の事項に注意しましょう。
また、スプレー缶の取扱いに注意しましょう。

●カセットこんろ

２台以上並べて使用しない

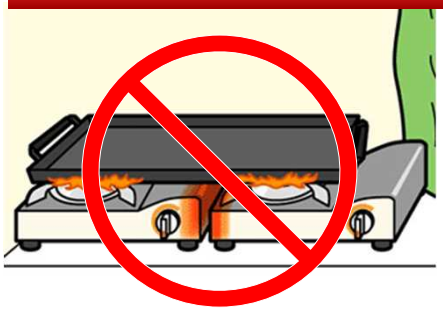

カセットこんろを２台以上並べて使用しないで下さい。熱がこもりやすくなり、**カセットボンベが過熱し、爆発することがあります。**

大きな調理器具を使用しない

こんろをおおうような大きな調理器具は使用しないでください。熱がこもりやすくなり、**カセットボンベが過熱し、爆発することがあります。**

料理以外の用途に使用しない

調理以外の用途（木炭や練炭の火おこしなど）に使用しないでください。**カセットボンベが過熱し、爆発することがあります。**

電磁調理器の上で使用しない

こんろなどを電磁調理器の上で使用あるいは保管しないでください。
電磁調理器の電源が間違って入っていしまった場合**カセットボンベが過熱し、爆発することがあります。**

石綿やセラミック付きの魚焼き器を使用しない

石綿やセラミック付魚焼き器や焼き網、陶板プレートなどの蓄熱性のあるものは使用しないでください。
カセットボンベが過熱し、**爆発などのおそれがあります。**

カセットボンベは表示どおり正しくセットする

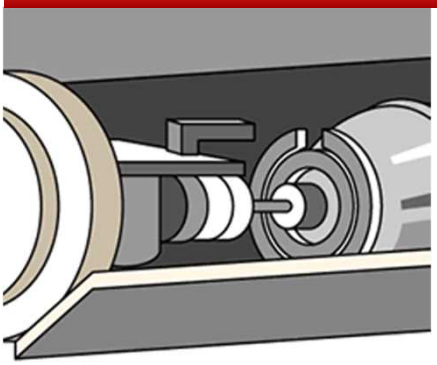

カセットボンベの切込み凹部をカセットこんろのボンベ受けガイド凸部に合わせてセットしてください。
誤った装着はガス漏れや火災になります。

テントや車内で使用しない

テント内ではガスランタン、アウトドア用こんろ、カセットこんろなどを使用しないでください。
テントや車内などで使用すると、**一酸化炭素（CO）中毒や酸欠になる場合があります。**
屋外であっても狭い空間では換気にご注意ください。

こんろに指定されているボンベを使用する

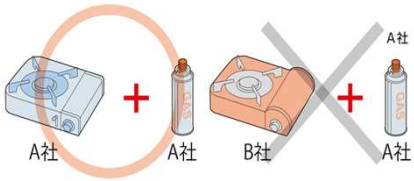

必ずご使用のカセットこんろ専用のカセットボンベを使用してください。
その他のカセットボンベは絶対に使用しないでください。
ガスもれや火災の原因になります。

●カセットボンベ・スプレー缶

ストーブの近くで使用しない

カセットボンベ・スプレー缶を暖房機のそばやガスコンロの近くなど高温になる場所に置かないでください。
カセットボンベが過熱され、爆発などのおそれがあります。

車内等高温となる場所に置かない

直射日光のあたる車内など高温になる場所には置かないでください。過熱され爆発のおそれがあります。

火の中に投げ入れない

過熱され爆発のおそれがあります。

廃棄の際はガスが残っていないことを確認して地域の取決めに従い廃棄する

空になったカセットボンベ・スプレー缶でも微量のガスが残っています。
使いきってから地域の取り決めに従い廃棄してください。
ガスが残ったまま廃棄した場合、ゴミ収集車や焼却施設内でガスもれが発生し、火災が起こったり、作業員の方がけがをしたり、焼却炉破損の原因となったりしますので絶対にやめてください。